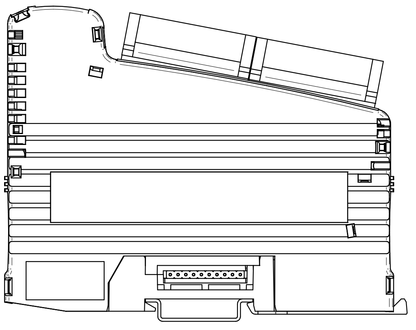

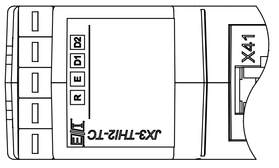
JX3-TH12-TC
R
E
D1
D2
X41

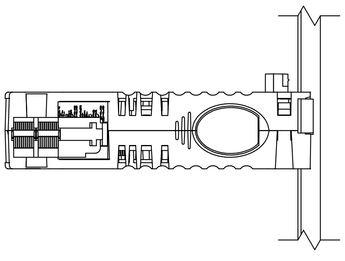

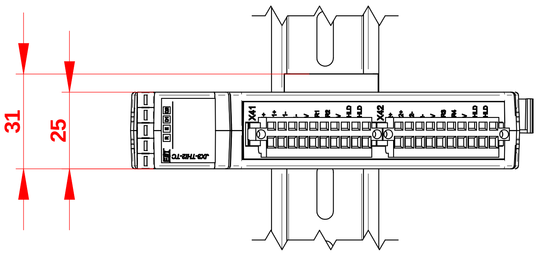
31
25
JX3-TH12-TC
X41
X42

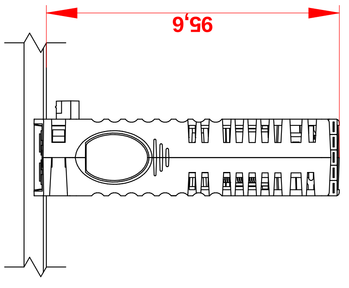
95,6

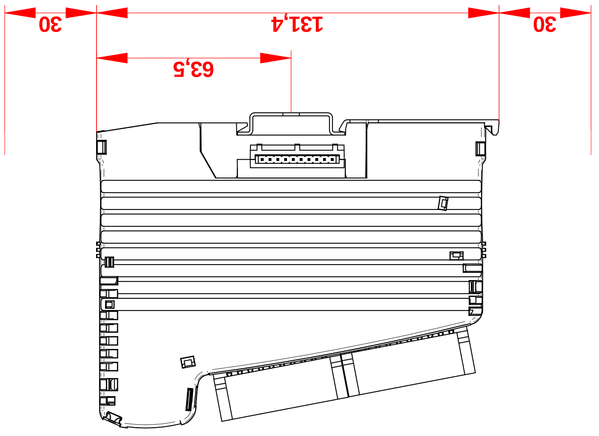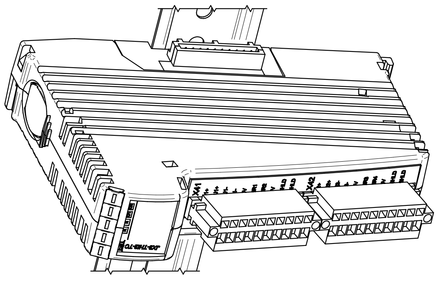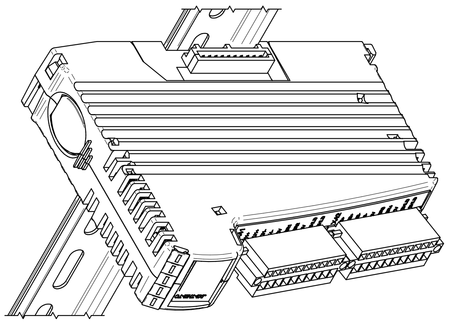
30
131,4
30
63,5