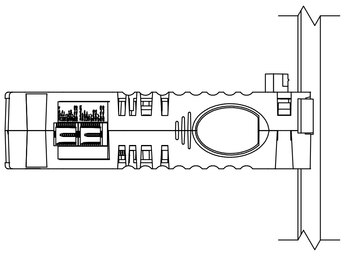

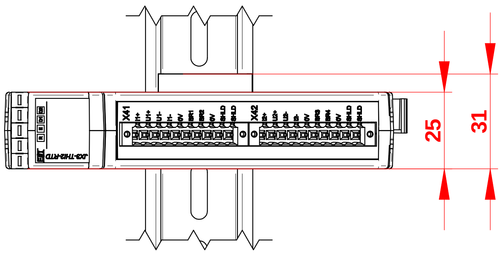
25
31

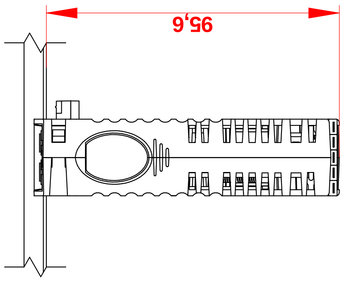
95,6

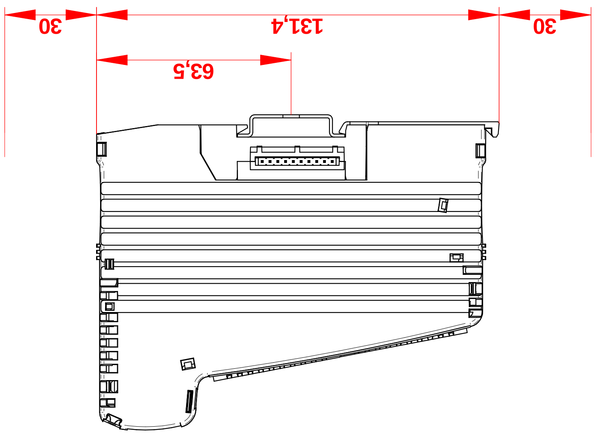
30
131,4
63,5
30

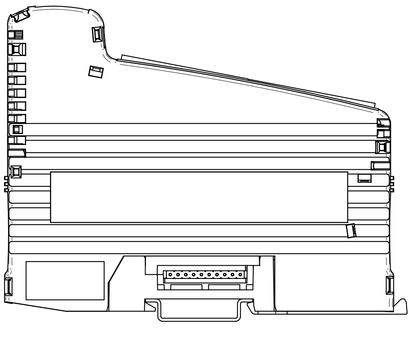

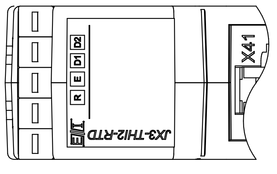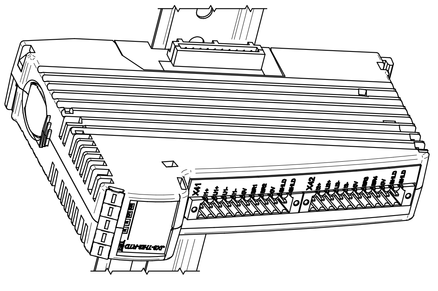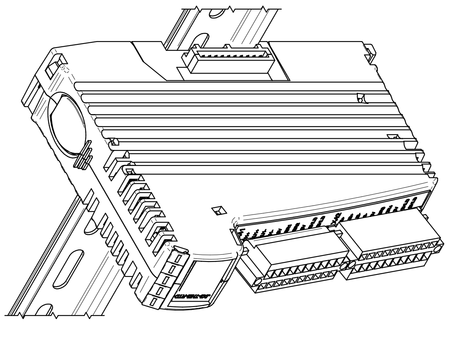
X41