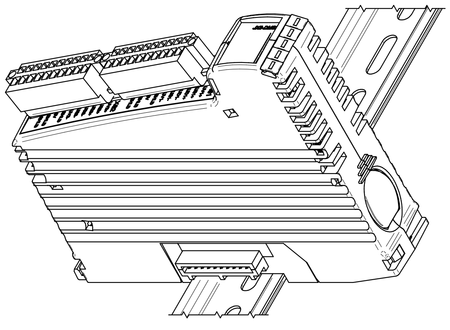

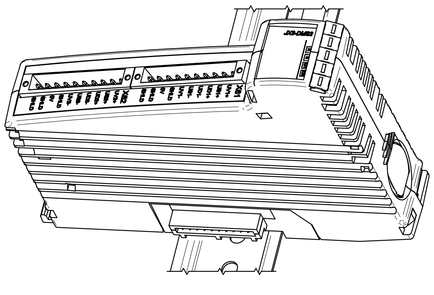

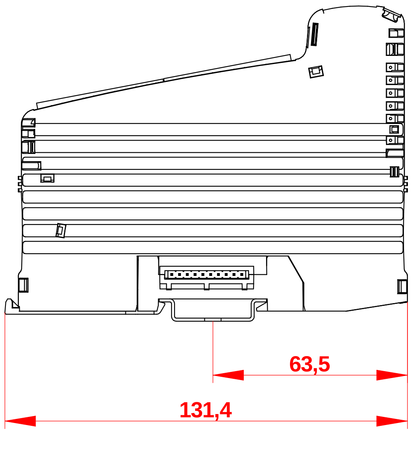
63,5
131,4

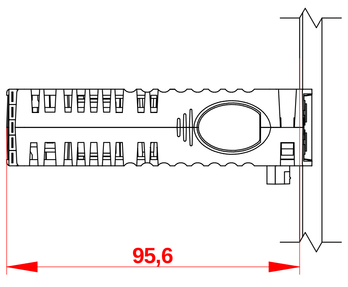
95,6

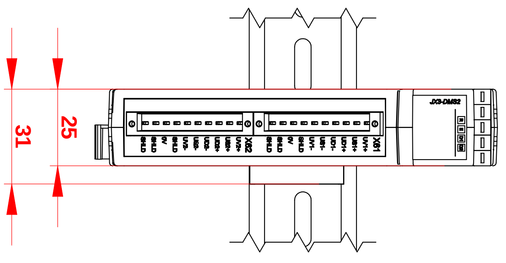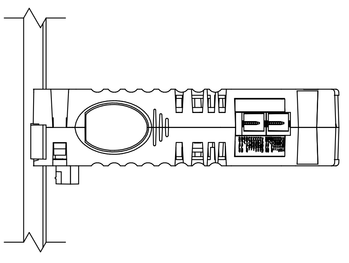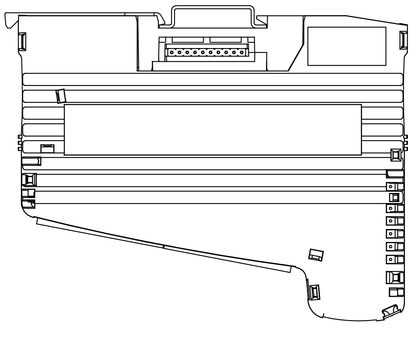
31
25