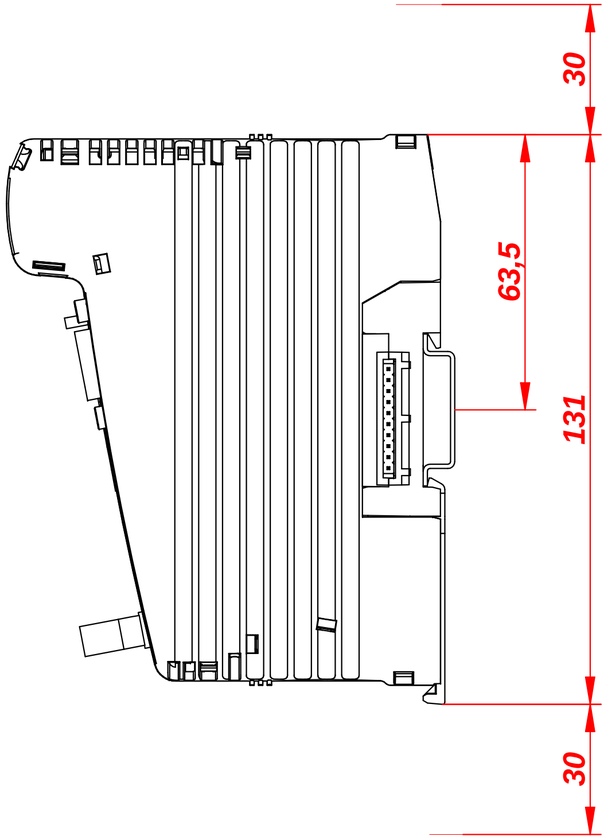
30
63,5
131
30

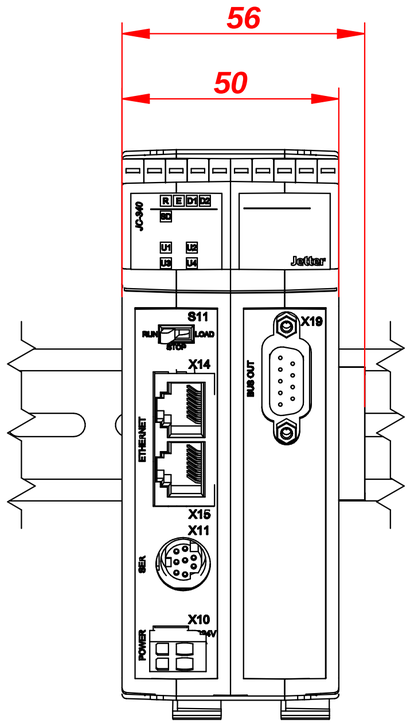
56
50
JC-340
R E D1 D2
SD
U1 U2
U3 U4
Jetter
S11
RUN
LOAD
STOP
X14
ETHERNET
X15
X11
SER
X10
POWER
X19
SUB OUT

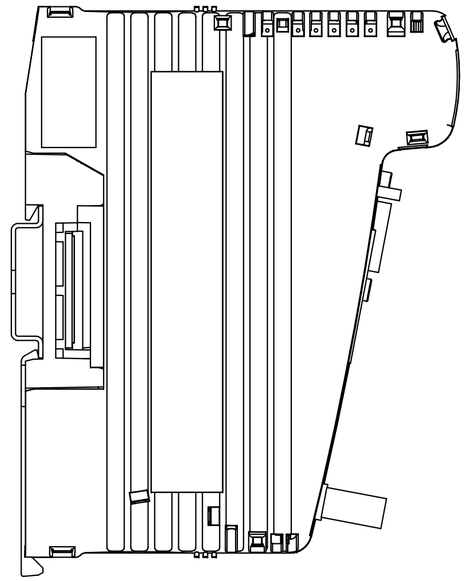

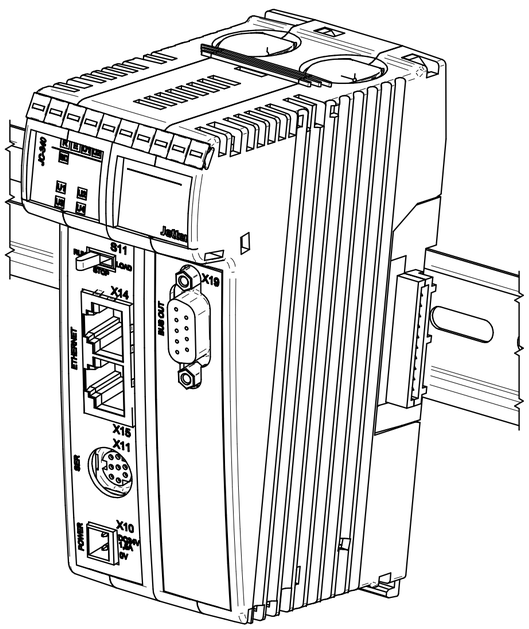
JC-340
R E D1 D2
SD
U1 U2
U3 U4
Jetter
S11
RUN
LOAD
STOP
X14
ETHERNET
X15
X11
SER
X10
POWER
X19
SUB OUT

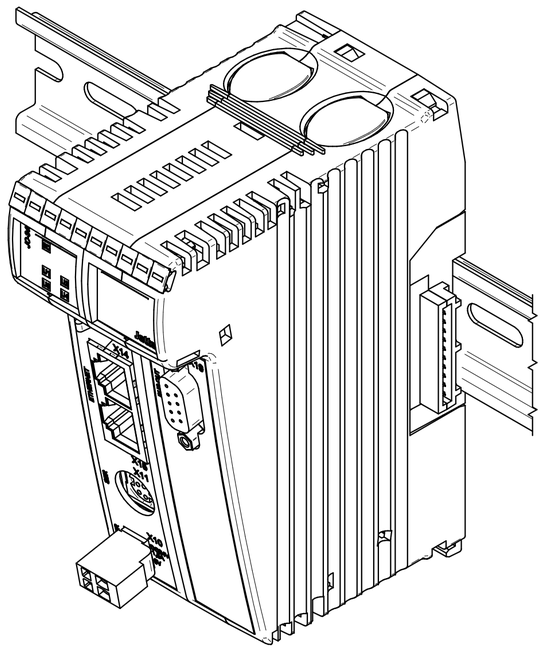
JC-340
Jetter
X14
ETHERNET
X15
X11
SER
X10
POWER
X19
SUB OUT

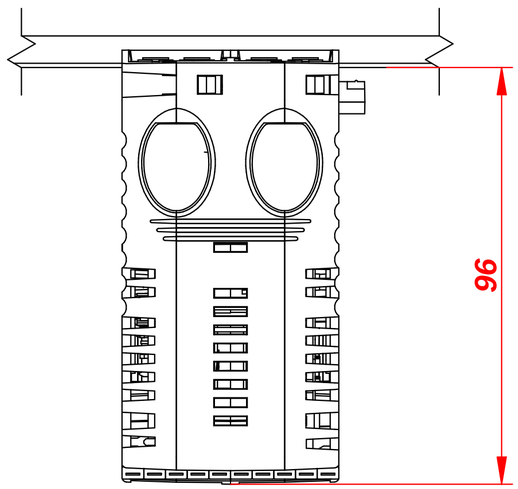
96

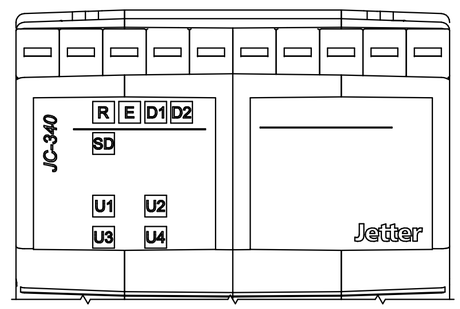
JC-340
R E D1 D2
SD
U1 U2
U3 U4
Jetter