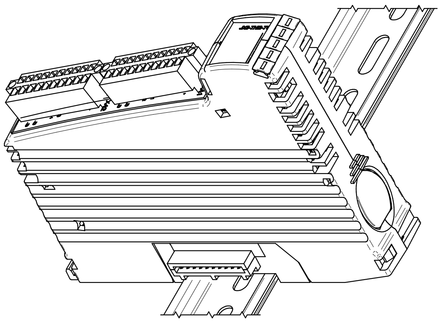

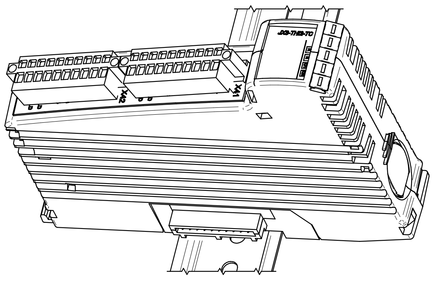

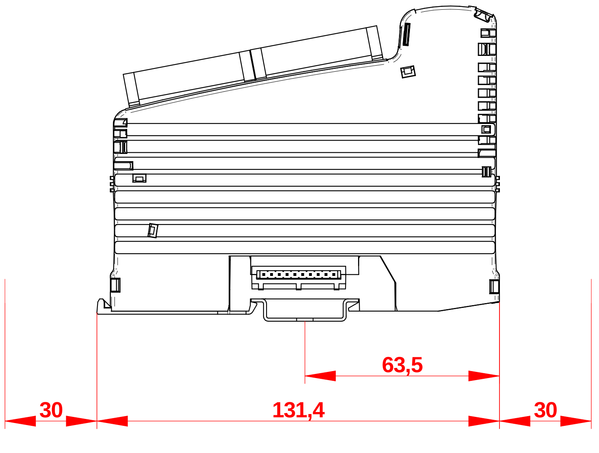
63,5
30
131,4
30

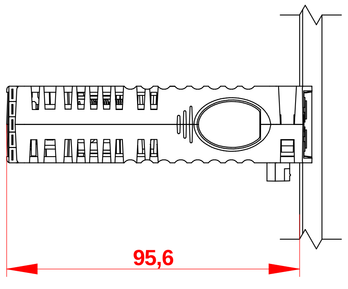
95,6

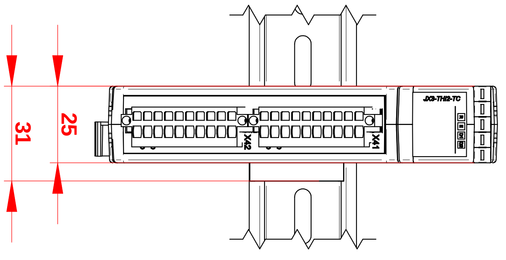
31
25
JX3-TH/2-TC
X41
X42

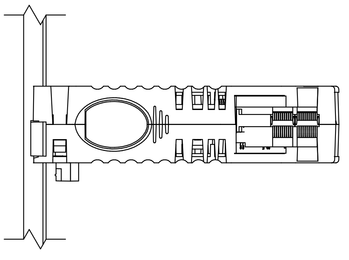

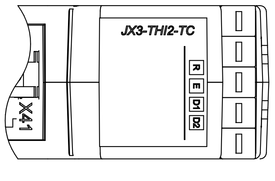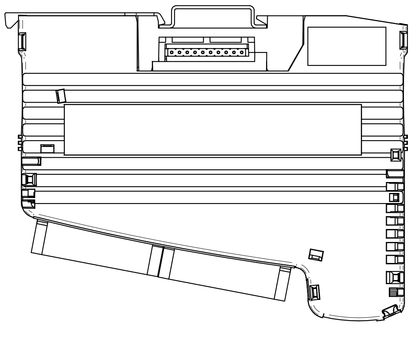
JX3-TH/2-TC
R
E
D1
D2
X41