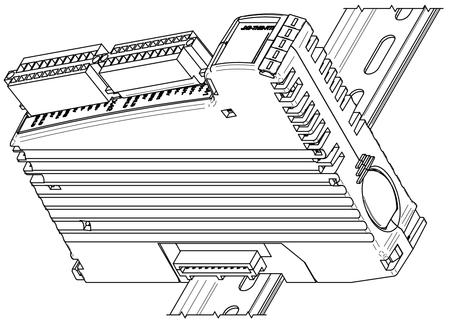

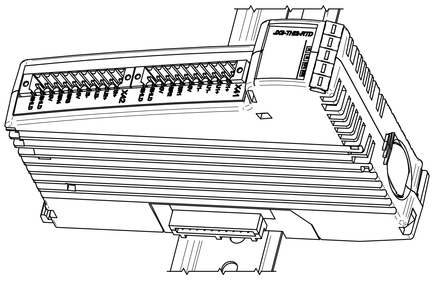

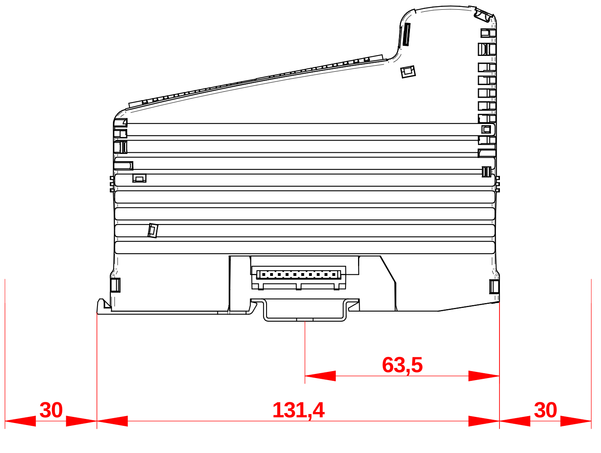
63,5
30
131,4
30

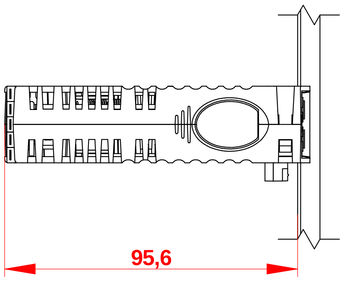
95,6

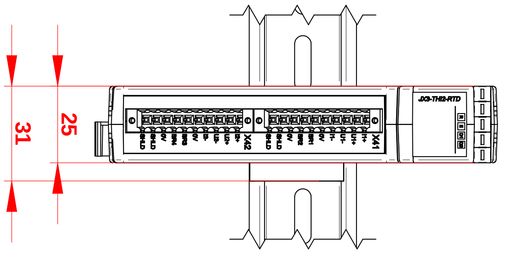
25
31
JX3-THI2-RTD
X41
X42

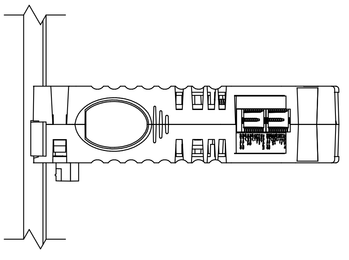

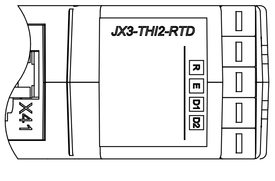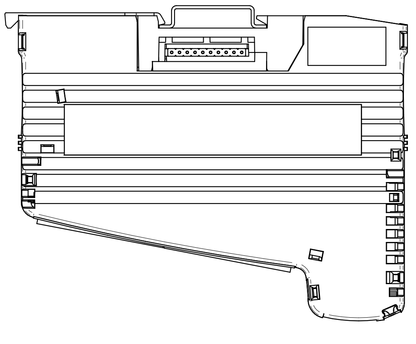
JX3-THI2-RTD
R
E
D1
D2
X41