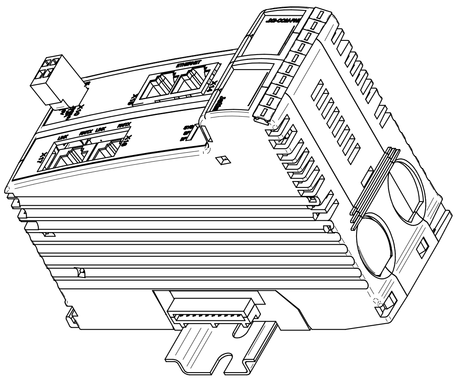

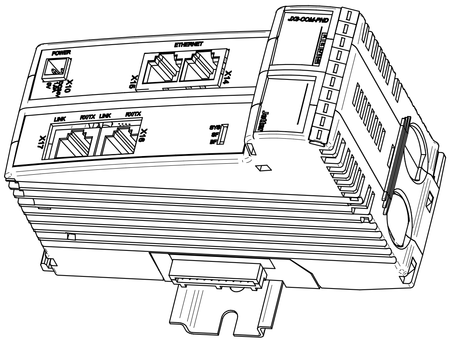
POWER
ETHERNET
LINK
RX/TX
LINK
RX/TX
JX3-COM-PND
REDUNDANT
Jetter

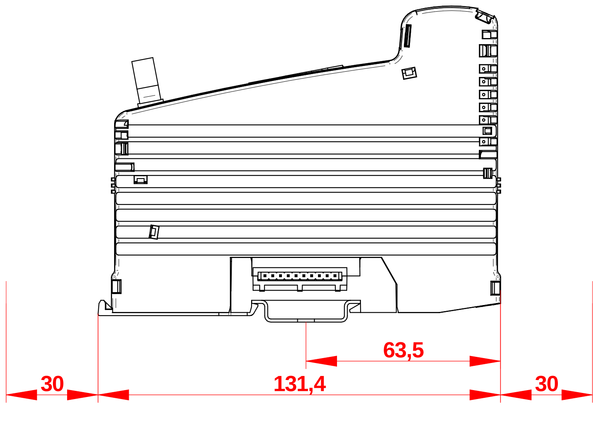
63,5
30
131,4
30

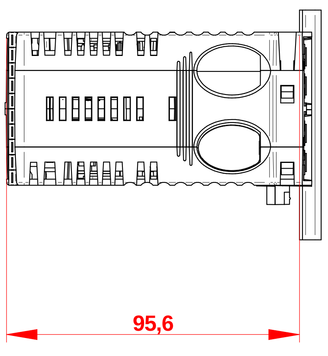
95,6

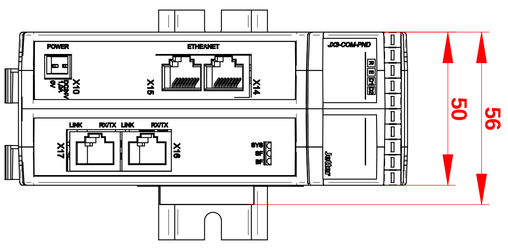
POWER
ETHERNET
LINK
RX/TX
LINK
RX/TX
JX3-COM-PND
REDUNDANT
Jetter
50
56

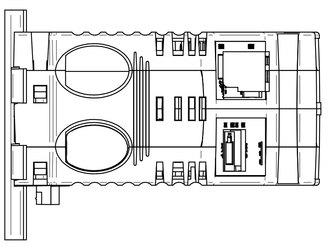

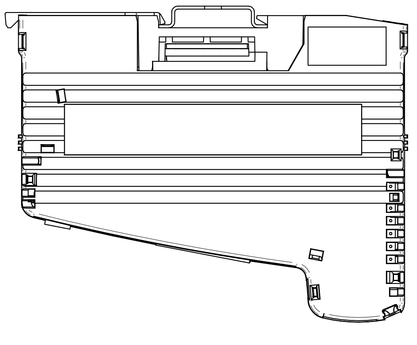

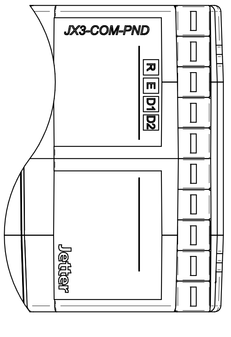
JX3-COM-PND
R
E
D1
D2
Jetter