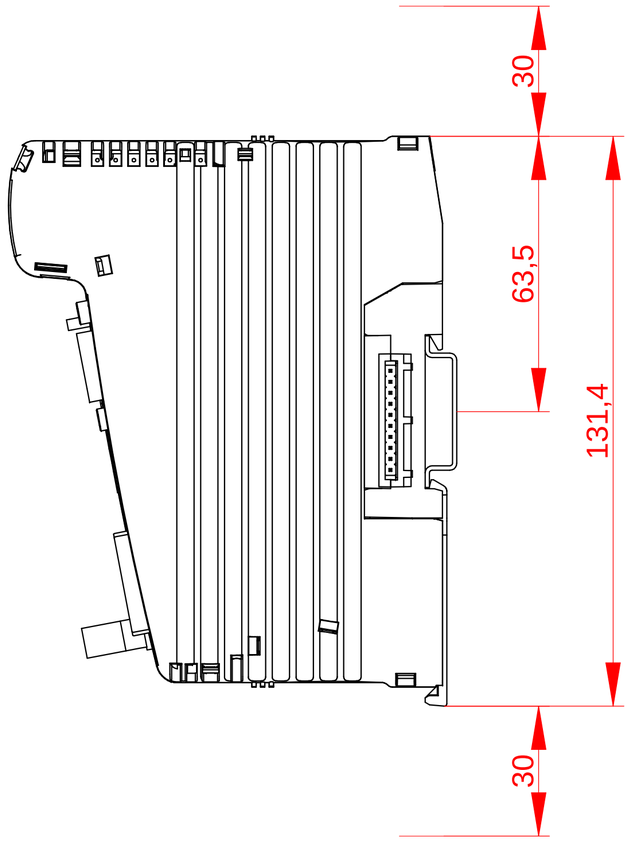
30
63,5
131,4
30

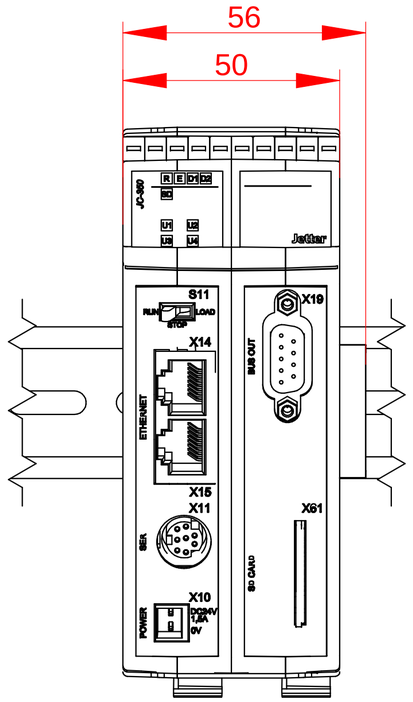
56
50
JC-350
R E D1 D2
SD
U1 U2
U3 U4
Jetter
S11
RUN
LOAD
STOP
X14
ETHERNET
X15
X11
SER.
X10
POWER
DC24V
0,7A
0V
X19
BUS OUT
X61
SD CARD

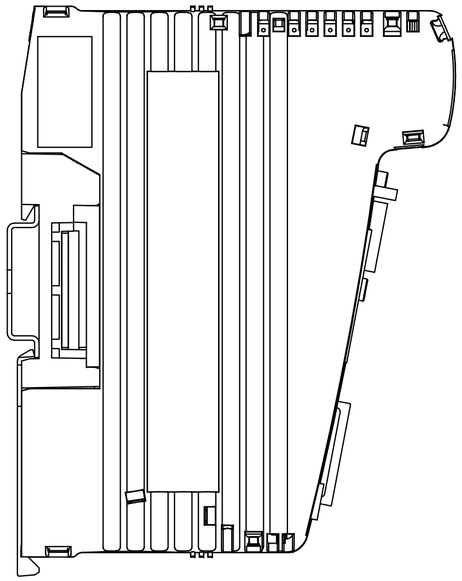

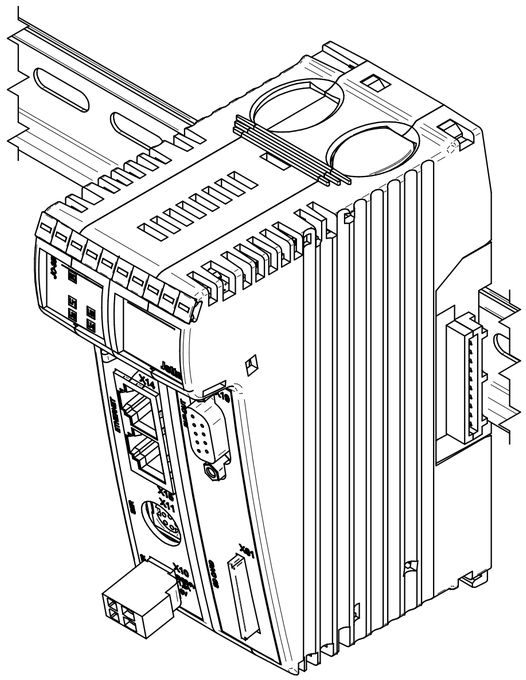

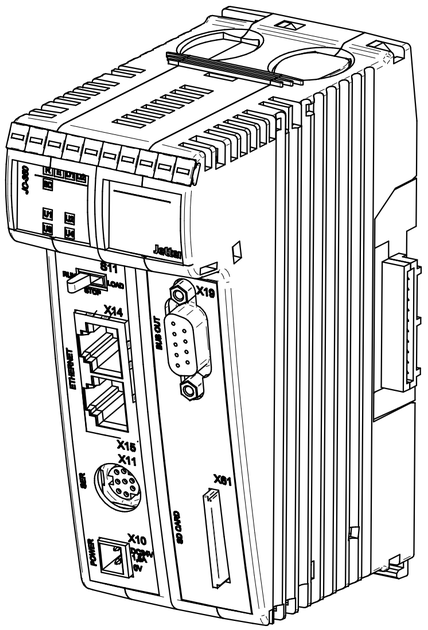

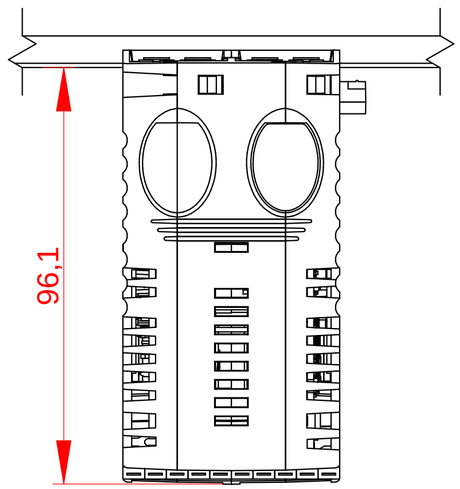
96,1

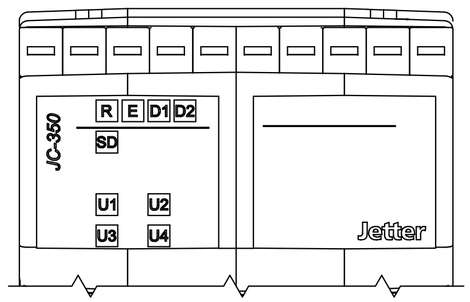
JC-350
R E D1 D2
SD
U1 U2
U3 U4
Jetter