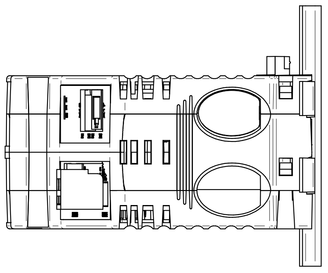

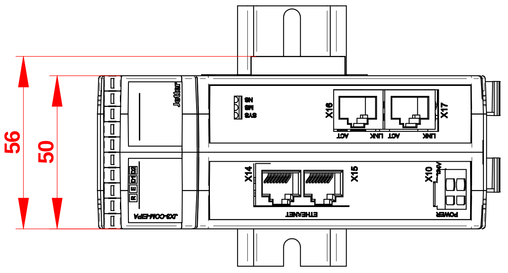
56
50
JX3-COM-EIPA
R E D1 D2
Jetter
ETHERNET
X14
X15
POWER
X10
X16
X17
ACT
LINK

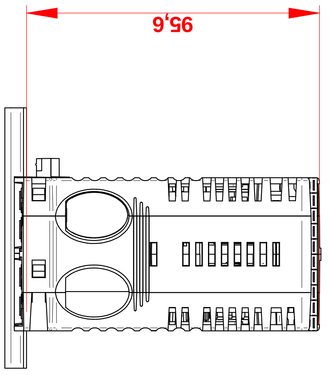
95,6

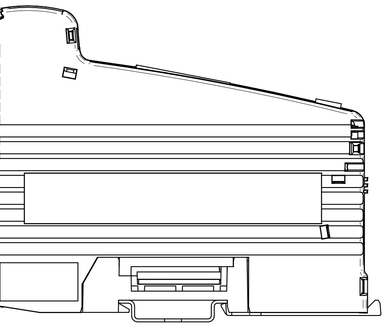

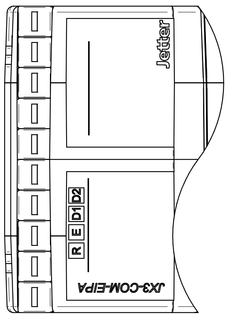
JX3-COM-EIPA
R E D1 D2
Jetter

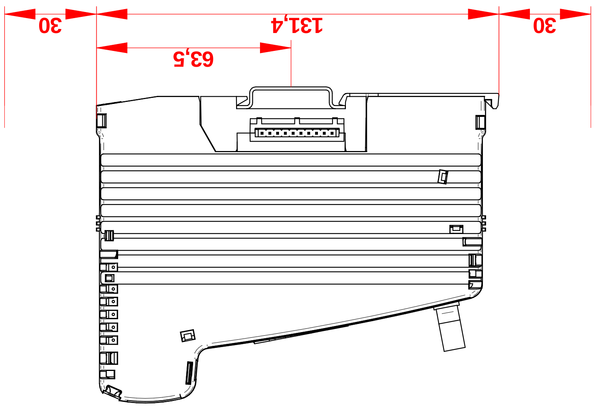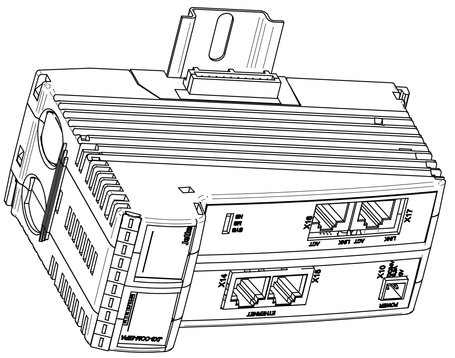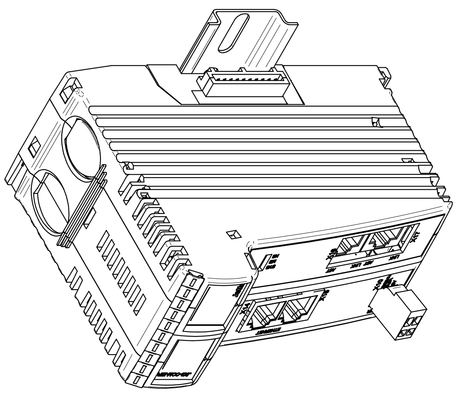
30
131,4
30
63,5